4.NP – PODKROVÍ

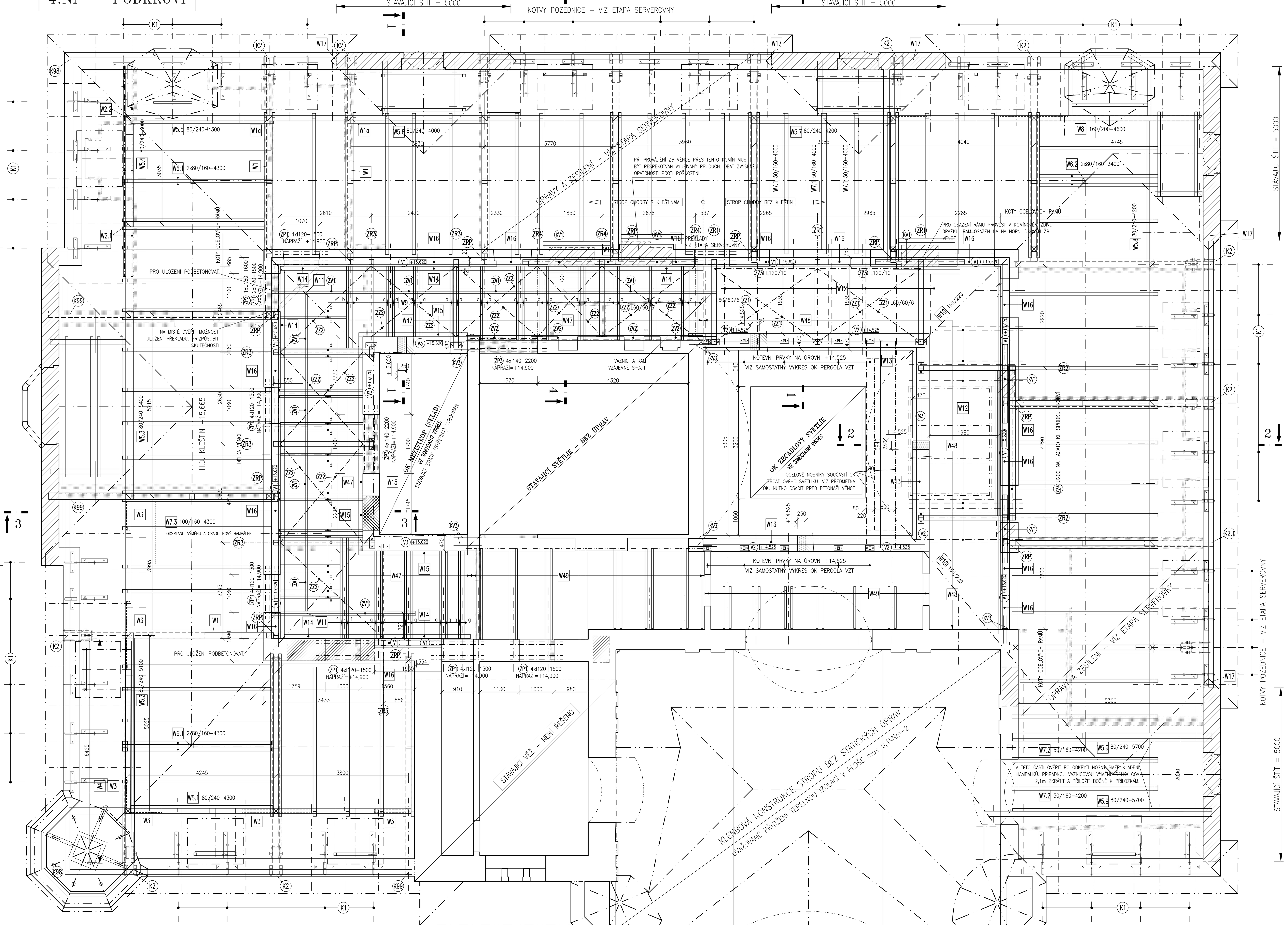

ÚPRAVY / DOPLNĚNÍ KROVU

3x W1 DOPLNĚNÍ VAZNÉHO TRÁMU
PŘERUŠENÉ VAZNÉ TRÁMY BUDOU ZPĚTNĚ DOPLNĚNY. PRŮŘEZ VAZNÉHO TRÁMU 200/260 (PROFIL OVĚŘIT NA MÍSTĚ PŘED PROVÁDĚNÍM). PŘEDPOKLAD VÝMĚNY CELÉHO TRÁMU ZA NOVÝ – DÉLKA 6,25M.
NA MÍSTĚ BUDE ROZHODNUTO O PŘESNÉM POSTUPU – MOŽNO VAZNÝ TRÁM DOPLNIT JEN V CHYBĚJÍCÍCH ÚSECÍCH A TESAŘSKY SVÁZAT (ŠIKMÉ PLÁTY+ TESAŘSKÉ SPOJOVACÍ PROSTŘEDKY – SVORNÍKY A VRUTY).

2x W1a PODEPŘENÍ VAZBY
O PŘÍPADNÉM PODEPŘENÍ VAZEB V MÍSTĚ SLOUPKŮ ROZHODNOUT PO ODKRYTÍ.

2x W2 REVIZE PODEPŘENÍ SLOUPKU
ZREVIDOVAT STÁVAJÍCÍ PODEPŘENÍ SLOUPKU NA STROPNÍ KONSTRUKCI.
PŘEDPOKLAD DOPLNĚNÍ (ZESÍLENÍ) STÁVAJÍCÍHO ROZNOSU O 2xU160 DÉLKY 3,0 PŘÍČNĚ PŘES ŽEBRA ŽB STROPNÍ KONSTRUKCE NAD 3.NP.

6x W3 DOPLNĚNÍ PÁSKŮ NA STŘEDOVÉ VAZNICI
VE VYZNAČENÝCH POZICÍCH DOPLNIT PÁSKY KE STŘEDOVÉ VAZNICI. PRŮŘEZ 120/120, UVAŽOVANÁ DÉLKA 1500 mm. RESP. NUTNO DODRŽET GEOMETRII PÁSKŮ, KTERÉ JSOU V KROVU V TĚCHTO POZICÍCH ZACHOVÁNY.

1x W4 ZESÍLENÍ VÝMĚNY VAZNÉHO TRÁMU
VÝMĚNU VAZNÉHO TRÁMU V DÉLCE CCA 6,45M ZESÍLIT OBOUSTRANNÝMI PŘÍLOŽKAMI 100/260. SPOJIT SVORNÍKY øM20 Á 500 mm. VYSTŘÍDAT POZICI SVORNÍKŮ OD OSY PRŮŘEZU VŽDY O 30 MM POD A NAD OSOU.

10x W5 ZESÍLENÍ STŘEDOVÉ VAZNICE
ZESÍLENÍ STŘEDOVÉ VAZNICE POMOCÍ JEDNOSTRANNÉ PŘÍLOŽKY. PROFIL A DÉLKA UVEDENA VŽDY V PŮDORYSE. OSADIT SMĚREM DO INTERIÉRU. SPOJIT SE STÁVAJÍCÍ VAZNICÍ POMOCÍ SVORNÍKŮ øM16 á=500 mm.

3x W6 ZESÍLENÍ HAMBÁLKU POD SLOUPKY KROVU
ZESÍLENÍ HAMBÁLKU POD SLOUPKY KROVU. PŘÍLOŽKY 2x80/160.

6x W7 ZESÍLENÍ HAMBÁLKŮ PŘÍLOŽKAMI + DOPLNĚNÍ
ZESÍLENÍ HAMBÁLKU PŘÍLOŽKAMI 50/160. SEPNUTÍ VIZ TYPICKÝ ŘEZ:

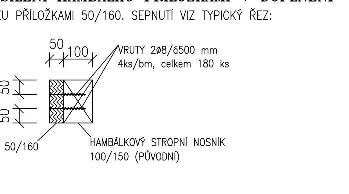

1x W8 ZESÍLENÍ STŘEDOVÉ VAZNICE VLOŽENÍM PROFILU
STŘEDOVOU VAZNICI NOVĚ ZESÍLIT PŘILOŽENÍM PROFILU 160/200 POD STÁVAJÍCÍ VAZNICI V DÉLCE MEZI SLOUPKY (CCA 4600 mm). STÁVAJÍCÍ PÁSKY ZKRÁTIT A UPRAVIT. ZESILUJÍCÍ PROFIL SPOJIT SE STÁVAJÍCÍ VAZNICÍ POMOCÍ SVISLÝCH ZÁVITOVÝCH TYČÍ øM16 Á=500 MM.

25x W9 KLEŠTINY KE KROKVÍM NAD CHODBOU
KLEŠTINY 2x60/160 V KŘÍŽENÍ S KROKVEMI SPOJIT SVORNÍKEM ø20 mm. MEZI KLEŠTINY A SVORNÍK VLOŽIT OZUBENOU PODLOŽKU BULDOG.

2x W10 NÁROŽNÍ KROKEV
VÝMĚNA STÁVAJÍCÍ NÁROŽNÍ KROKVE ZA NOVOU PROFILU 160/220

2x W11 PODEPŘENÍ ÚŽLABNÍ KROKVE
STÁVAJÍCÍ KONSTRUKCI PODEPŘENÍ ÚŽLABNÍ KROKVE ODSTRANIT. NOVĚ ÚŽLABNÍ KROKVE BUDOU PODEPŘENY NA OCELOVÉ VAZNICI.

13x W12 ZESÍLENÍ KROKVÍ
ZESÍLENÍ KROKVÍ PŘÍLOŽKAMI 60/160. SPOJIT SE STÁVAJÍCÍMI KROKVEMI VRUTY øM8 V OSOVÉ ROZTEČI 400 MM. STŘÍDAT POZICI VRUTŮ OD OSY PRVKU ±20 mm.

19bm W13 POZEDNICE
POZEDNICE 160/140. KOTVIT DO ŽB VĚNCE POMOCÍ ZÁVITOVÝCH TYČÍ ø12mm DÉLKY 500 MM V OSOVÉ VZDÁLENOSTI á,max=1000mm. V PŘÍPADĚ KOLIZE S KOTVENÍM OCELOVÝCH KONSTRUKCÍ POZEDNICI MOŽNO PŘERUŠIT. VZNIKLÉ DISKRÉTNÍ TORZO POZEDNICE KOTVIT VŽDY VE DVOU MÍSTECH.

29bm W14 VAZNICE (BOČNÍ)
PRŮBĚŽNÁ VAZNICE 120/140 BOČNĚ KOTVENÁ DO ŽB VĚNCE (MÍSTNĚ DO ZDIVA Z PLNÝCH CIHEL). KOTVIT POMOCÍ CHEMICKÝCH KOTEV øM16 V OSOVÉ ROZTEČI á,max=1000 MM. VAZNICE NA H.Ú.=+15,620

13bm W15 VAZNICE (BOČNÍ)
PRŮBĚŽNÁ VAZNICE 120/140 BOČNĚ KOTVENÁ DO ŽB VĚNCE (MÍSTNĚ DO ZDIVA Z PLNÝCH CIHEL). KOTVIT POMOCÍ CHEMICKÝCH KOTEV øM16 V OSOVÉ ROZTEČI á,max=1000 MM. VAZNICE NA H.Ú.=+15,620

45bm W16 POZEDNICE
POZEDNICE 160/100 KOTVENÁ DO ŽB VĚNCE. KOTVIT POMOCÍ ZÁVITOVÝCH TYČÍ øM12 DÉLKY 0,5m V OSOVÉ ROZTEČI á,max=1000 MM. SPODNÍ LÍC POZEDNICE =+15,620. POZEDNICE JE PO CELÉ DÉLCE VĚNCE V1 A JE DĚLENA (PŘERUŠENA) OCELOVÝMI RÁMY A KOMÍNOVÝMI TĚLESY

6x W17 POZEDNICE VE ŠTÍTECH
STÁVAJÍCÍ POZEDNICI, KTERÁ ZABÍHÁ DO ŠTÍTOVÉHO ZDIVA VYŘÍZNOUT A NAHRADIT UPE160 NALEŽATO. PŘEDPOKLÁDANÁ DÉLKA OCELOVÉHO PROFILU 3,0m. POZEDNICI ZPĚTNĚ DOPLNIT V PŮVODNÍM PROFILU JEN MIMO ŠTÍTOVÉ ZDIVO. POSTUPOVAT OBDOBNĚ, JAK JIŽ BYLO ŘEŠENO V ETAPĚ SERVEROVNY.

W18–W44 NEOBSAZENO

W45 ŘÍMSA
PO ODSTRANĚNÍ STŘEŠNÍHO PLÁŠTĚ SE PROVEDE REVIZE STAVU NOSNÉ KONSTRUKCE ŘÍMSY. PŘÍPADNÉ KONSTRUKČNÍ ÚPRAVY VYPLYNOU ZE SKUTEČNOSTÍ NA MÍSTĚ SAMÉM ZJIŠTĚNÝCH. PROJEKT PŘEDPOKLÁDÁ MONOLITICKOU KONSTRUKCI ŘÍMSY PEVNĚ SPOJENOU (VETKNUTOU) DO ŽELEZOBETONOVÉHO TRÁMOVÉHO STROPU.

W46 ČÁST STROPU A KROVU BEZ ÚPRAV
VE VYZNAČENÉM ROZSAHU SE STAVEBNÍ ZÁSAHY TÝKAJÍ ÚPRAVY POZEDNICE A ŽB VĚNCE POD POZEDNICÍ. JINAK JE NOSNÁ KCE STROPU BEZ ÚPRAV. POŽADOVANÉ ÚPRAVY BYLY PROVEDENY V PŘEDCHOZÍCH ETAPÁCH.

W47 ODSTRANĚNÍ STÁVAJÍCÍ KCE STROPU
VE VYZNAČENÉM ROZSAHU BUDE KONSTRUKCE KROVU UPRAVENA NÁSLEDOVNĚ:
A – ODSTRANĚNÍ KLEŠTIN (HAMBÁLKŮ)
B – ODSTRANĚNÍ POZEDNICE A NÁSLEDNÉ NASTAVENÍ STĚNY
C – ZKRÁCENÍ KROKVE PO OSAZENÍ NOVÝCH KLEŠTIN

W48 ODSTRANĚNÍ STÁVAJÍCÍ KCE STROPU
VE VYZNAČENÉM ROZSAHU CHODBY BUDE KONSTRUKCE KROVU UPRAVENA NÁSLEDOVNĚ:
A – ODSTRANĚNÍ CELÉ VODOROVNÉ ČÁSTI, TJ. STROPNÍ KONSTRUKCE
B – ODSTRANĚNÍ POZEDNICE S OHLEDEM NA PROVEDENÍ NOVÉHO ZTUŽUJÍCÍHO ŽB VĚNCE

W49 ČÁST STROPU A KROVU BEZ ÚPRAV
VE VYZNAČENÉM ROZSAHU JE NOSNÁ KCE STROPU BEZ ÚPRAV. POŽADOVANÉ ÚPRAVY BYLY PROVEDENY V PŘEDCHOZÍCH ETAPÁCH.

KOTVENÍ K1 –30x
POHLED M1:15

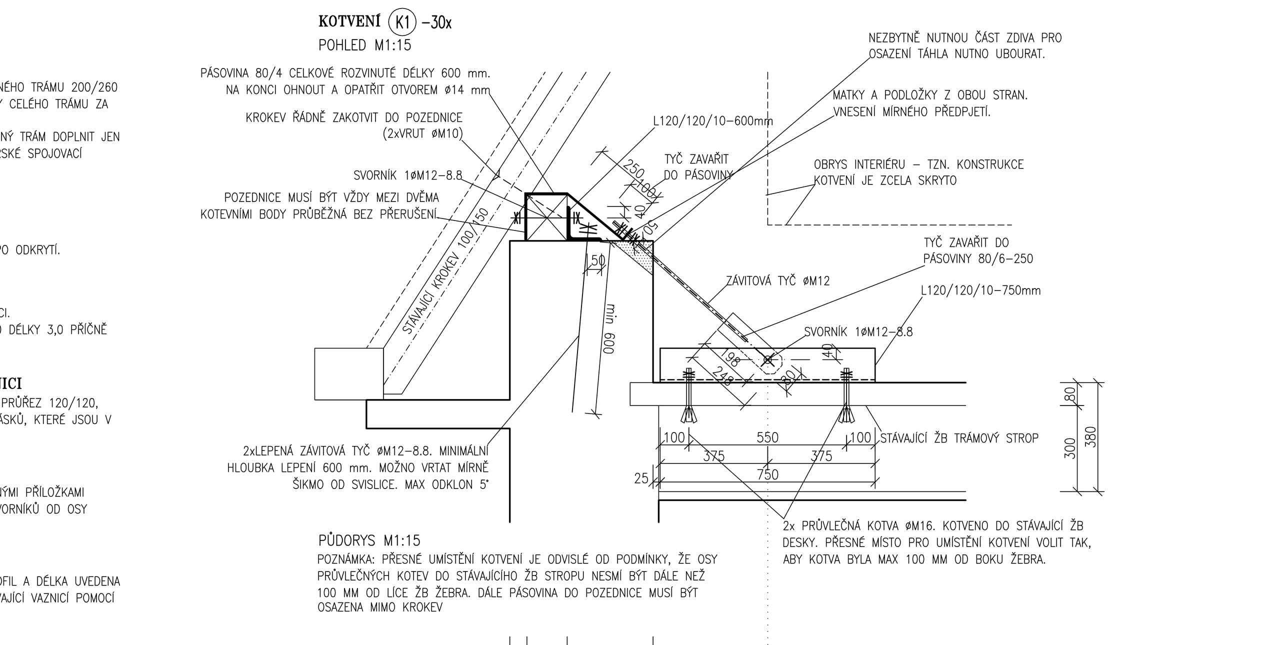

PŮDORYS M1:15
POZNÁMKA: PŘESNÉ UMÍSTĚNÍ KOTVENÍ JE ODVISLÉ OD PODMÍNKY, ŽE OSY PRŮVLEČNÝCH KOTEV DO STÁVAJÍCÍHO ŽB STROPU NESMÍ BÝT DÁLE NEŽ 100 MM OD LÍCE ŽB ŽEBRA. DÁLE PÁSOVINA DO POZEDNICE MUSÍ BÝT OSAZENA MIMO KROKEV

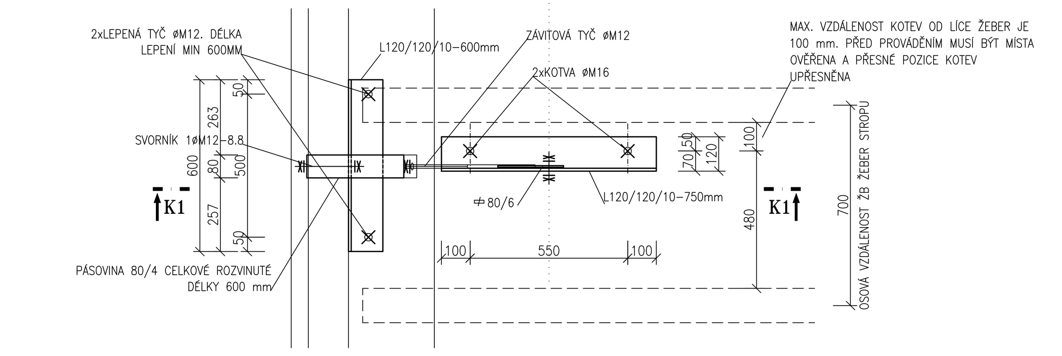

KOTVENÍ K2 –12x
POHLED M1:15

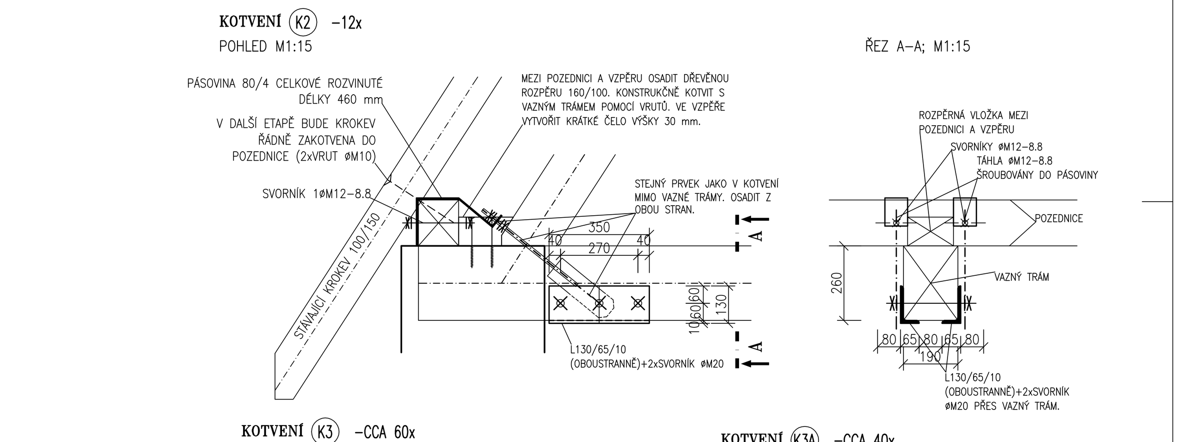

KOTVENÍ K3 –CCA 60x
POHLED M1:15
SVORNÍK øM16–8.8. DÉLKA CCA 400 mm. SVORNÍK MUSÍ SPOJIT JAK HAMBÁLEK, KTERÝ JE BOČNĚ PŘILOŽEN KE KROKVÍM, TAK I OBĚ KROKVE, KTERÉ JSOU V SOUČASNÉ DOBĚ K SOBĚ JEN VOLNĚ PŘILOŽENY

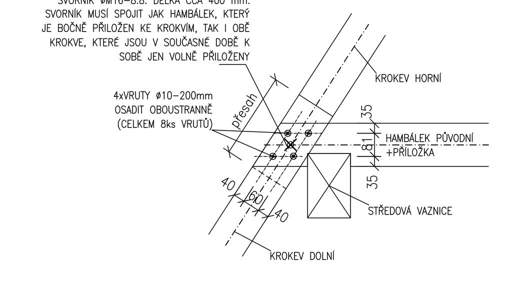

KOTVENÍ K3A –CCA 40x
KROKEV HORNÍ A DOLNÍ, KTERÉ JSOU VOLNĚ K SOBĚ PŘILOŽENY, SPOJIT VRUTY 4ø10–200 mm. OSADIT OBOUSTRANNĚ, CELKEM 8ks VRUTŮ.

KOTVENÍ K4 –CCA 80x K4A –CCA 20x K4B –CCA 160x K4C –CCA 60x K4D –CCA 110x
KROKEV ŘÁDNĚ ZAKOTVIT K POZEDNICÍM A VAZNICÍM (2xVRUT øM10).
PRINCIP GRAFICKY NAKRESLEN V KOTVENÍ K1 a K2

KOTVENÍ K5A –20x
TAHOVÉ SPOJENÍ HAMBÁLKU S NOVÝMI KLEŠTINAMI.
POHLED M1:15

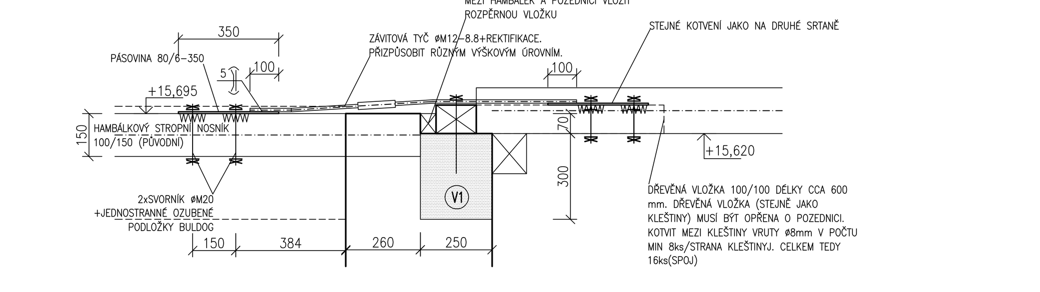

KOTVENÍ K6 NEOBSAZENO

KOTVENÍ K7 –4x
NA MÍSTĚ PROVÉST REVIZI SPOJE KLEŠTIN S VĚŠADLEM.
PŘEDPOKLAD VÝMĚNY STÁVAJÍCÍHO SVORNÍKU ZA NOVÝ ø16mm

KOTVENÍ K8–K97 NEOBSAZENO

KOTVENÍ K98 –2x
POZEDNICE V ROHU ZAJISTIT PROTI POSUNU (VZÁJEMNÉMU ROZESTOUPENÍ) – SVISLE PŘES (PŘEDPOKLÁDANÝ) PLÁT 4xVRUT øM12mm

KOTVENÍ K99 –3x
POZEDNICI SPOJIT NEPOSUVNĚ S VAZNÝM TRÁMEM POMOCÍ SVISLÉHO SVORNÍKU øM20 + 4xVRUT ø12mm

KOTVENÍ KI –cca 40x VZPĚRA A 20x SLOUPEK
DODATEČNÝ SPOJ VZPĚR A SLOUPKU. ZABRÁNIT VZNIKU ROZŠTĚPENÍ, ČI DALŠÍMU ROZŠTĚPOVÁNÍ. OSADIT CELKEM 8ks CELOZÁVITOVÝCH VRUTŮ ø8mm NA KAŽDÝ PRVEK. TJ. CELKEM 16KS/SPOJ. DÉLKU VRUTŮ VOLIT ŠÍŘKA PRVKU MINUS 20 mm (PŘEDPOKLAD 140 mm)

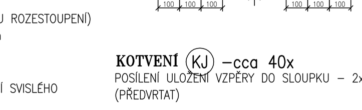

KOTVENÍ KJ –cca 40x
POSÍLENÍ ULOŽENÍ VZPĚRY DO SLOUPKU – 2x ŠIKMO VRUT ø10 mm (PŘEDVRTAT)

TYPICKÉ ŘEZY

ŘEZ 3–3
PLNÁ VAZBA U NASTAVOVANÉHO SKLADU

ŘEZ 4–4
PRÁZDNÁ VAZBA U STÁVAJÍCÍHO SVĚTLÍKU

ŘEZ 1–1
PLNÁ VAZBA U CENTRÁLNÍHO SCHODIŠTĚ (ZÁPAD)

ŘEZ 1–1
PLNÁ VAZBA U CENTRÁLNÍHO SCHODIŠTĚ (SEVER)

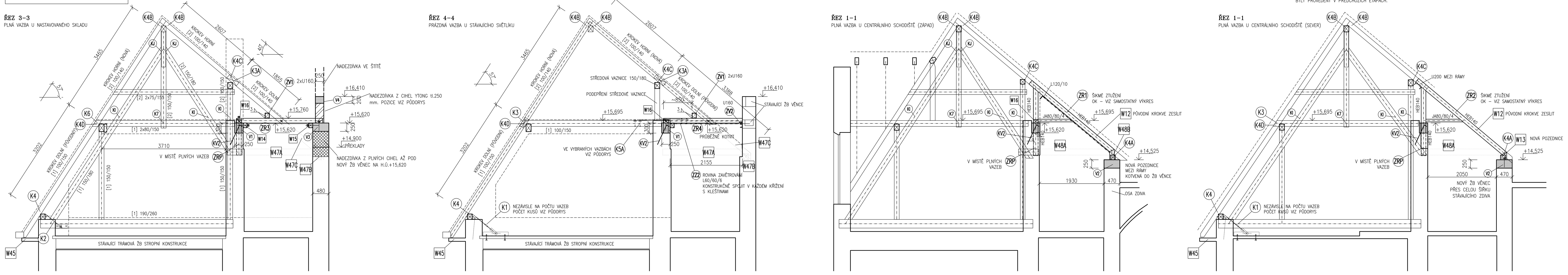

OCELOVÉ ZTUŽUJÍCÍ RÁMY

OCELOVÝ RÁM ZR3 –6x
POHLED BOČNÍ 1:25

OCELOVÝ RÁM ZR4 –3x
POHLED BOČNÍ 1:25
ROZMĚRY JSOU ORIENTAČNÍ – PŘIZPŮSOBIT SKUTEČNOSTI

OCELOVÝ RÁM ZR1 –3x
POHLED BOČNÍ 1:25
ROZMĚRY JSOU ORIENTAČNÍ – – PŘIZPŮSOBIT SKUTEČNOSTI

OCELOVÝ RÁM ZR2 –2x
POHLED BOČNÍ 1:25
ROZMĚRY JSOU ORIENTAČNÍ – – PŘIZPŮSOBIT SKUTEČNOSTI

OCELOVÝ RÁM ZRP –11x
POHLED BOČNÍ 1:25

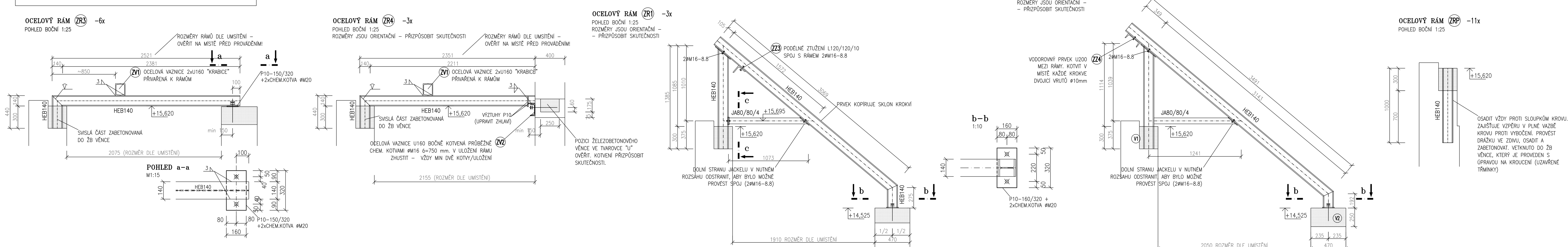

KOTVENÍ KV1 –5x
V MÍSTECH KOMÍNOVÝCH PRŮDUCHŮ BUDE O POSTUPU PRACÍ ROZHODNUTO NA MÍSTĚ. PROJEKT PŘEDPOKLÁDÁ VOLNÝ PRŮBĚH NAVRHOVANÉHO ŽB VĚNCE VČETNĚ VÝZTUŽE. ROZPOČTOVĚ JE UVAŽOVÁNO S VLOŽENÍM PROFILU HEB120 DÉLKY KOMÍNOVÉHO TĚLESA + 750 MM NA KAŽDOU STRANU OD KOMÍNU.

KOTVENÍ KV2 –47x
ŽELEZOBETONOVÝ VĚNEC KOTVIT PRŮBĚŽNĚ DO STÁVAJÍCÍHO ZDIVA POMOCÍ ZALEPENÉ VÝZTUŽE øR16. VRTAT DO ZDIVA POD ÚHLEM 60–70°. LEPENÁ ČÁST MIN 450 mm. ZALEPIT EPOXY. OSOVÁ VZDÁLENOST KOTEV max 1000 mm.

KOTVENÍ KV3 –5x
ŽELEZOBETONOVÝ VĚNEC V UKONČENÍ KOTVIT DO STÁVAJÍCÍHO ZDIVA POMOCÍ DVOJICE ZALEPENÝCH VÝZTUŽÍ øR16 DÉLKY 750 mm. ZALEPIT CHEMICKOU MALTOU. LEPENÁ ČÁST DÉLKY 375 mm

ROZPISKA KONSTRUKČNÍ OCELI:
- VIZ SAMOSTATNÁ A4

ROZPISKA KONSTRUKČNÍHO DŘEVA:
- VIZ SAMOSTATNÁ A4

POZNÁMKA:
- SOUČÁSTÍ VÝKRESU JE TECHNICKÁ ZPRÁVA
- PŘED VÝROBOU A PROVÁDĚNÍM OVĚŘIT ROZMĚRY A KÓTY UVÁDĚNÉ NA VÝKRESE DLE SKUTEČNOSTI, V PŘÍPADĚ POTŘEBY UPRAVIT (KONZULTOVAT)
- PŘED PROVÁDĚNÍM VŠECH STAVEBNĚ KONSTRUKČNÍCH ÚPRAV JE TŘEBA KONKRÉTNÍ MÍSTO POSOUDIT PO ODSTRANĚNÍ OMÍTKY
- VEŠKERÉ PRÁCE PROVÁDĚT DLE PŘÍSLUŠNÝCH PLATNÝCH TECH. NOREM A PŘEDPISŮ A TECHNOLOGICKÝCH USTANOVENÍ A DODRŽOVAT ZÁKON 309/2007 sb., NV 362/2005 sb. A 591/2006 sb.
- NOSNÉ OCELOVÉ KONSTRUKCE JSOU NAVRŽENY Z VÁLCOVANÝCH PROFILŮ OCELI TŘÍDY S235
- PŘED PROVÁDĚNÍM OVĚŘIT DOSTUPNOST VŠECH NAVRŽENÝCH PROFILŮ – PŘÍPADNĚ NAHRADIT ZA JINÝ (KONZULTOVAT)
- SVÁŘEČ S OVĚŘENÍM DLE ČSN EN 287–1
- VÝROBA OCELOVÉ KONSTRUKCE PROBĚHNE V SOULADU S ČSN EN 1090–1 (PROVÁDĚNÍ OCELOVÝCH KONSTRUKCÍ) a ČSN EN 1090–2 (TECHNICKÉ POŽADAVKY NA OK) DLE TÉTO NORMY JE OCELOVÁ KONSTRUKCE ZATŘÍDĚNA DO TŘÍDY PROVEDENÍ EXC2 (CC2, SC1 a PC1). PŘESNOST VÝROBY JE URČENA PODLE TOHOTO ZATŘÍDĚNÍ
- ANTIKOROZNÍ NÁTĚR DLE STUPNĚ AGRESIVITY PROSTŘEDÍ
- VÝKRES NENAHRAZUJE VÝROBNÍ DOKUMENTACI
- ŘEZIVO tř. C24 (SMRK, BOROVICE)
- ŘEZIVO BUDE PŘED ZAKRYTÍM OŠETŘENO PROTI DŘEVOKAZNÝM VLIVŮM
- KONSTRUKCE BUDE TESAŘSKY VÁZÁNA
- NENÍ–LI UVEDENO KONKRÉTNĚ, SPOJE NA MÍSTĚ ZREVIDOVAT A TAHOVĚ ZAJISTIT

VED. PROJEKTANT	VYPRACOVAL	KONTROLOVAL	PROJEKTANT:	
ING. V. FORNŮSEK	ING. JAN GÖTH	ING. LIBOR KAVALEC	ING. JAN GÖTH VANČUROVA 669/10 674 01 TŘEBÍČ IČO: 01305395 tel.: 732541382	
INVESTOR: MĚSTO ŠUMPERK, NÁM. MÍRU 1, 787 01 ŠUMPERK				
OPRAVA FASÁDY A STŘECHY RADNICE ŠUMPERK – SO.02 OPRAVA STŘECHY			FORMÁT	15A4
			DATUM	06/2017
			STUPEŇ	PDPS
			ZAK. ČÍSLO	66–12–17
SKLADBA, TVAR – 4.NP			MĚŘÍTKO: 1:50 1:25,15	Č. VÝKRESU 401