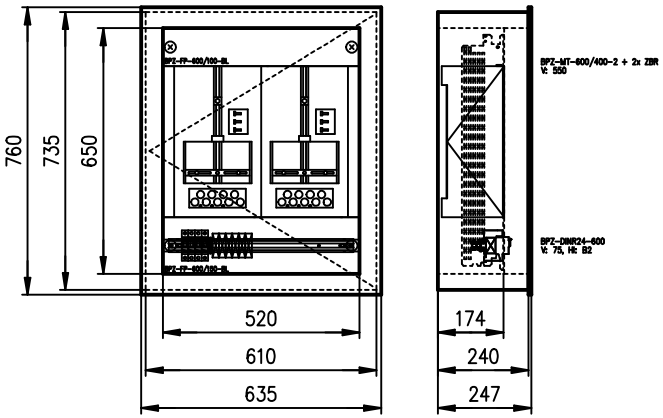

POZNÁMKY:

Napěťová soustava:
1+N+PE AC ~ 50 Hz 230V TN – S – jednofázová instalace
3+N+PE AC ~ 50 Hz 400/230V TN – C – S – třífázová instalace

Ochrana před úrazem: nová instalace
ZÁKLADNÍ – izolací, kryty
PŘI PORUŠE – automatickým odpojením od zdroje dle
ČSN 33 200–4–41 ed.2,
ZVÝŠENÁ – dvojitou izolací
DOPLŇKOVÁ – doplňujícím ochranným pospojováním

Provedení elektroměrového rozvaděče RE1, musí odpovídat připojovacím podmínkám NN, pro osazení měřících zařízení v odběrných místech, napojených z distribuční sítě nízkého napětí ČEZ Distribuce, a.s.

Rozváděč:	xEnergy Basic (Profi Plus)
Poloha:	POD omítkou (3–dílný systém)
Stupeň krytí:	IP30
Požární klasifikace:	Žádná
Dveře:	Plechové plné s 1–bodovým otočným zámkem, jednokřídlé
Vnější rozměry:	635 x 760 x 247 (Šířka x Výška x Hloubka)
Vnitřní rozměry:	520 x 650 (Šířka x Výška)
Výklenek:	610 x 735 x 240 (Šířka x Výška x Hloubka)
Podstavec:	Žádný
Vnitřní členění:	Jeden rám šířky 520mm.
Konstrukce:	Uchycení DIN lišt a montážních plechů na bočnice BPZ–MSW.
Konstrukce:	Max. počet řad DIN lišt (bez montáže elektroměrových van) 4 (modulů 96).

D.1.4.a. SILNOPROUDÉ ELEKTROINSTALACE

Vypracoval	Zodp. projektant	Tech. kontrola	
Petr Vodáček	Petr Vodáček		ELPEV projekce elektro Petr Vodáček Boční 660 783 72 Velký Týnec IČ: 646 34 752

Investor
Město Šumperk, nám. Míru 1, 787 01 Šumperk, IČ: 00303461

Akce
OPRAVA ELEKTROINSTALACE V OBJEKTU MATEŘSKÉ ŠKOLY ŠUMAVSKÁ V ŠUMPERKU

Umístění
MŠ Sluníčko, Šumavská 15, Šumperk

formát	č. kopie
2xA4	
datum 05/2017	
účel DPS	
Měřítko	

Obsah výkresu	Č. výkresu	Část
ROZVADĚČ RE1	05	D.1.4.a.

TRIAL MODE - a valid license will remove this message. See the keywords property of this PDF for more information.

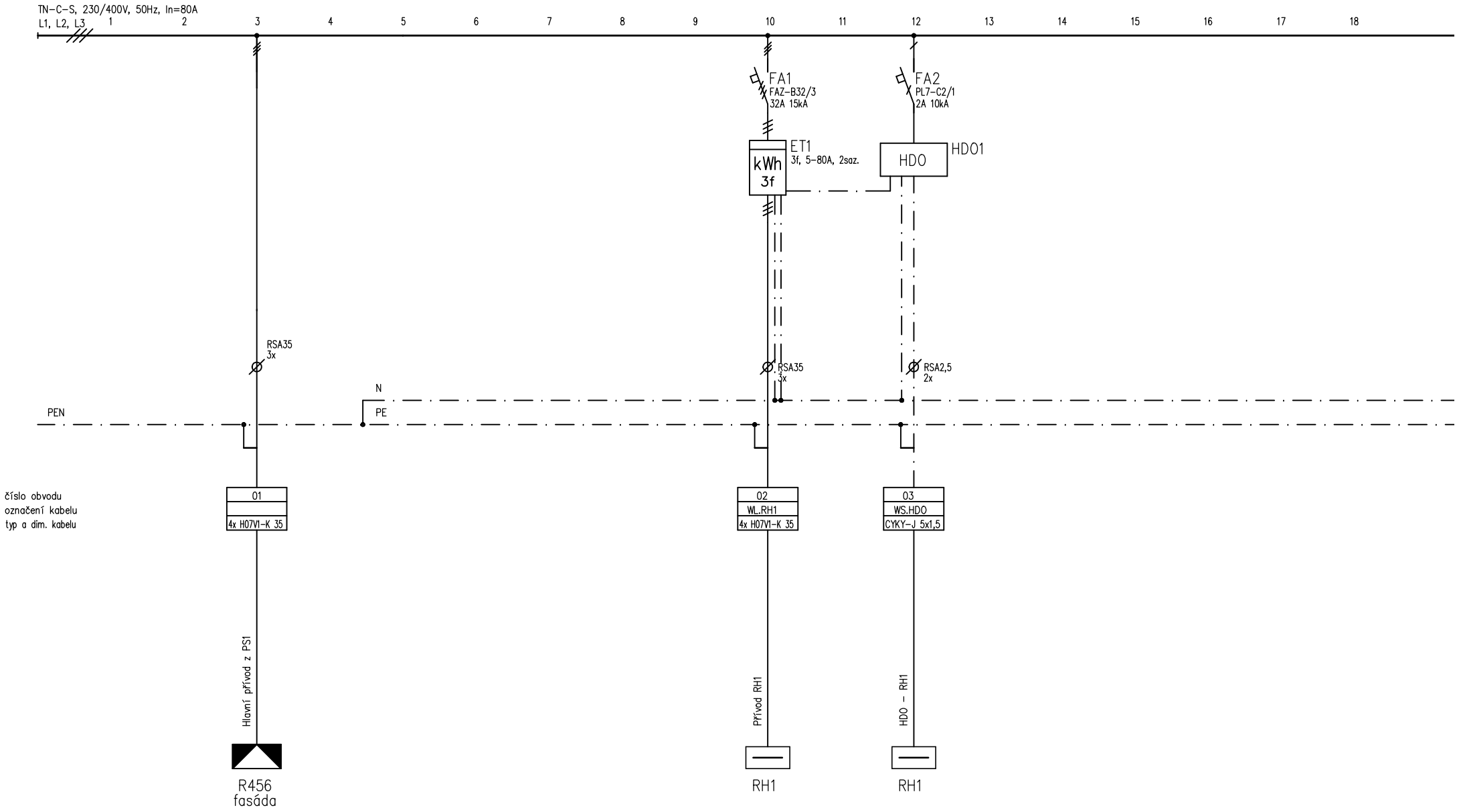

ELPEVS projekce elektro Petr Vodáček Boční 660 783 72 Velký Týnec IČ: 646 34 752	STAVEBNÍK: Město Šumperk, nám. Míru 1, 787 01 Šumperk, IČ: 00303461	OBSAH: ROZVADĚČ RE1	KRAJ:	Olomoucký	ČÍSLO ZAK.:	
			OKRES:	Šumperk	DATUM:	05/2017
	NÁZEV STAVBY: OPRAVA ELEKTROINSTALACE V OBJEKTU MATEŘSKÉ ŠKOLY ŠUMAVSKÁ V ŠUMPERKU		FORMÁT:	A4	VÝKRES Č.:	D.1.4.a.05
ZPRACOVAL: Petr Vodáček			MĚŘÍTKO:		LIST Č.: 02	POČET LISTŮ: 2